Bruksanvisning

HOME DELUXE
WIR MACHEN ZUHAUSE

Whirlpool LAGUNA PURE-M

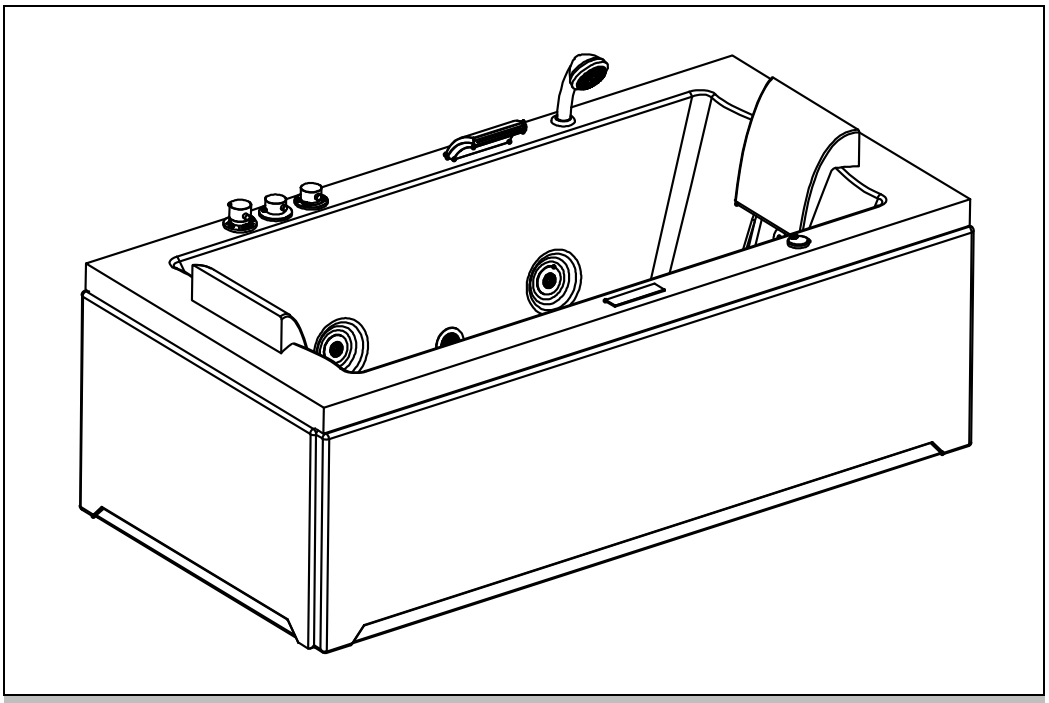

Originalbruksanvisning

VIKTIGT

Läs igenom bruksanvisningen noggrant innan montering och idrifttagning. Den innehåller viktig information om montering och användning.

VIKTIGT:
FÖRVARAS FÖR SENARE BEHOV.
LÄS NOGGRANT!

Innehåll

1 Allmänt 3
1. Produktöversikt 3
1.2. Allmänna anvisningar 3
1.3. Garanti 3
2. Information om bruksanvisningen 4
2.1. Tillgänglighet av bruksanvisningen 4
2. Målgrupper för bruksanvisningen 4
2.3. Information om översättning 4
2.4 Förklaring av symboler 4
2. Allmänt om bruksanvisningen 5
2. Avsedd användning 5
2. Allmänna säkerhetsanvisningar 5
3. Produktegenskaper 6
3.1. Tekniska data 6
3.2. Produktbeskrivning 8
4. Leveransomfattning 8
5. Montering 9
5.1. Säkerhetsanvisningar 9
5.2. Produktens uppbyggnad 9
6. Tillämpning 13
6.1. Säkerhetsanvisningar 13
6.2. Första användningen 14
6.3. Drift 14
6.4. Manöverelement 15
6.5. Förvaringsplats 18
7. Felsökning 19
8. Underhåll och skötsel 20
8.1. Säkerhetsanvisningar 20

9. Demontering 21
9.1. Säkerhetsanvisningar 21
10. Avfallshantering 21
10.1. Allmänna anvisningar 21
Elektriska och elektroniska apparater – information för privata hushåll 22

Kära kund!

Tack för att du har valt en produkt från **Home Deluxe GmbH**. Vi hoppas att du kommer att ha glädje av din nya inomhusbadtunna LAGUNA PURE - M.

Bruksanvisningen hjälper dig vid montering, idrifttagning, drift och underhåll av produkten. Bruksanvisningen och säkerhetsanvisningarna måste läsas noggrant och i sin helhet. Följ dessa anvisningar för att undvika faror.

1. Allmänt

1.1. Produktöversikt

Modell: Whirlpool LAGUNA PURE - M | Artikel-ID: 6764 | Variant-ID: 5007

1.2. Allmänna anvisningar

För att uppfylla våra krav förbättrar vi ständigt kvaliteten, förenklar monteringen och användningen eller anpassar produkterna efter kundernas önskemål. På grund av dessa förändringar finns den aktuella versionen av bruksanvisningen på vår hemsida.

Beteckningen ”produkt” används i bruksanvisningen för ”Whirlpool LAGUNA PURE - M”.

1.3. Garanti

De lagstadgade ansvars- och garantirättigheterna gäller från och med inköpsdatumet.
Home Deluxe GmbH ansvarar inte för skador som uppstår till följd av att bruksanvisningen inte följs. Reklamationer som uppstår till följd av felaktig montering eller användning omfattas inte av garantin. Vid fel på produkten, vänligen kontakta vår kundtjänst skriftligen och ange produktnamn, serienummer och bifoga en bild av typskylten:

Home Deluxe GmbH
Schanzeweg 2
32312 Lübbecke
Tyskland
Tel +49 (0)5743 6181-0
E-post info@homedeluxe.de
www.home-deluxe-gmbh.de

Vårt serviceteam står gärna till din tjänst om du har ytterligare frågor.

2. Information om bruksanvisningen

2.1. Tillgänglighet av bruksanvisningen

Bruksanvisningen är en del av produkten och ska förvaras i sin helhet i omedelbar närhet av produkten.

2.2. Målgrupp för bruksanvisningen

Bruksanvisningen måste läsas och följas av alla personer som är involverade i någon av följande aktiviteter eller användningar:

- Uppackning
- Montering/installation
- Idrifttagning/drift
- Underhåll/kontroll/skötsel
- Felsökning/reparation
- Avfallshantering

2.3. Information om översättning

Den ursprungliga bruksanvisningen är skriven på tyska. Alla andra tillgängliga språk är översättningar av den tyska versionen.

2.4. Förklaring av symboler

Symbol	Symbolförklaring
	**VARNING** Symbolen indikerar möjliga faror som kan leda till dödsfall eller allvarliga skador. Läs den relevanta anvisningen innan du utför motsvarande monterings- eller användningssteg.
	**INFO** Symbolen ger viktig information och varnar för skador på produkten. Läs igenom denna information innan du fortsätter med monteringen eller användningen för att förstå eventuella problem och undvika skador.
	**CE-märkning** Symbolen anger att produkten uppfyller de gällande krav som Europeiska gemenskapen ställer på oss. Den aktuella försäkran om överensstämmelse kan erhållas på begäran från Home Deluxe GmbH.
	**Använd endast inomhus** Symbolen anger att produkten endast får användas inomhus.
	**Läs bruksanvisningen** Symbolen anger att bruksanvisningen måste läsas noggrant före montering/installation och/eller användning av apparaten.
	**Avfallshantering av elektriska och elektroniska apparater** Elektriska och elektroniska apparater får inte kasseras tillsammans med hushållsavfall!
	**Huvudhopp förbjudet** Symbolen anger att det är förbjudet att hoppa huvudstupa i vattnet. Det finns risk för kollision med andra personer i vattnet.

Symbol	Symbolförklaring
	**Rör inte munstyckena** Symbolen anger att man inte får röra vid munstyckena.
	**Håll uppsikt över barn i vattenanläggningar** Symbolen anger att barn måste övervakas av vuxna i vattenanläggningar.
	**Skyddsklass I** Symbolen anger att alla ledande delar av utrustningens hölje måste anslutas till den fasta elektriska installationens skyddsledningssystem. Det är en skyddande jordning. Vid felström bryts strömkretsen av en säkring.
	**Växelström** Symbolen anger att produkten drivs med växelström.

2.5. Allmänt om bruksanvisningen

Bruksanvisningen avser bubbelpoolen LAGUNA PURE - M. Den innehåller viktig information om montering, drift, underhåll och rengöring. Användningsanvisningen, särskilt säkerhetsanvisningarna, måste läsas noggrant innan produkten tas i bruk. Förvara användningsanvisningen på ett säkert ställe. Använd produkten endast enligt anvisningarna i denna användningsanvisning för att undvika oavsiktliga skador eller personskador. Om du överlåter produkten till tredje part måste även denna användningsanvisning överlämnas.

2.6. Avsedd användning

Produkten är av hög kvalitet, hållbar och avsedd eller lämplig för privat bruk i rimlig och normal omfattning. Dessutom är vår produkt **inte** avsedd för kommersiellt bruk. Kommersiellt bruk är endast tillåtet med skriftligt tillstånd från Home Deluxe GmbH.

Produkten är en inomhusbubbelpool för bad och avkoppling.

Använd produkten endast enligt beskrivningen i denna bruksanvisning. All annan användning anses vara avsedd för annat ändamål och kan leda till skador på egendom eller personskador. Tillverkaren tar inget ansvar för skador som uppstår eller har uppstått till följd av felaktig eller icke avsedd användning.

2.7. Allmänna säkerhetsanvisningar

Allmänna faroangivelser



- Felaktig hantering kan leda till allvarliga personskador och materiella skador. Därför får montering, installation, idrifttagning samt felsökning, underhåll och reparationer endast utföras av kvalificerad personal.
- Montera **endast** produkten om leveransen är komplett och felfri.
- Produkten kan användas av barn från 8 år och äldre samt av personer med nedsatt fysisk, sensorisk eller mental förmåga eller bristande erfarenhet och kunskap, om de övervakas eller har fått instruktioner om säker användning av produkten och förstår de risker som finns.
- Se till att alla delar är oskadda och korrekt monterade. Felaktig montering kan medföra skaderisk. Skadade delar kan påverka säkerheten och funktionen.



- Ställ endast produkten på ett halkfritt, plant och fast underlag.
- Kontrollera fästena regelbundet.
- Produkten får inte användas vidare om delar och/eller ledningar är defekta. Kontakta vår kundtjänst eller en kvalificerad fackman för att åtgärda felet.

Fara för barn



- Håll barn borta från förpackningsmaterial. Det finns bland annat kvävningsrisk!
- Se till att små barn inte stoppar smådelar i munnen.
- Produkten är inte en leksak eller ett sportredskap. Enskilda delar av produkten kan lossna.
- Barn ska hållas under uppsikt för att säkerställa att de inte leker med produkten.
- Produkten får endast användas under uppsikt av en vuxen person som har fått instruktioner och är väl förtrogen med varningsanvisningarna.
- Förklara för barnen hur produkten ska användas och låt dem aldrig leka utan uppsikt.

Risk för skador

Felaktig hantering av produkten kan leda till skador.



- Kontrollera produkten före varje användning för att upptäcka synliga skador.
- Gör inga konstruktiva ändringar på produkten. För ändringar krävs skriftligt tillstånd från tillverkaren och dessa måste utföras enligt anvisningarna.
- Produkten får inte användas om den är skadad. Skadade delar måste repareras eller bytas ut mot originalreservdelar.
- Se till att produkten är fast installerad för att undvika skador.
- Liv**sfara på grund av elektrisk spänning och brandrisk**: För att undvika fara måste all installation och underhåll utföras av en kvalificerad elektriker i enlighet med nationella och lokala elföreskrifter och -rutiner.
- Ta produkten ur drift om nätkabeln är skadad tills nätkabeln har bytts ut av tillverkaren, kundtjänst eller en behörig elektriker.
- **Livsfara på grund av elektrisk spänning**: Vid kontakt med spänningsförande delar föreligger omedelbar livsfara. Skador på isoleringen eller enskilda komponenter kan vara livsfarliga. -> Vid skador på isoleringen ska strömförsörjningen omedelbart kopplas bort och reparation ombes.

Risk för skador



- Installera endast produkten på ett tätat underlag, t.ex. med flytande folie.
- Öppna inte förpackningen med vassa föremål (t.ex. knivar, saxar eller liknande), eftersom produkten kan skadas. Var försiktig när du öppnar förpackningen.
- Om du öppnar förpackningen oförsiktigt med en kniv eller andra vassa föremål kan produkten skadas. Var mycket försiktig när du öppnar förpackningen.
- Felaktig hantering av produkten kan leda till skador.
- Stig inte på produkten, det finns risk för fall.

Explosionsfara



- **Varning:** Förvara inte lättantändliga, lättbrännbara eller explosiva ämnen inuti i produkten. Lättantändliga ämnen kan antändas.

3. Produkt

3.1. Tekniska data

Whirlpool LAGUNA PURE - M	
Yttermått (L x B x H)	1830 x 900 x 720 mm
Kapacitet (utan personer)	352
Tomvikt	82 kg
Ingångsspänning	220–240 V AC

Frekvens	50 / 60 Hz
Skyddsklass	I
Total nominell effekt	2650 W
Nominell effekt (vattenpump)	750 W
Nominell effekt (uppvärmning)	1500 W
Nominell effekt (luftfläkt)	400 W
Nominell ström	16
Kabellängd	1800 mm
Skyddsklass	IPX5
Undervattens-LED	12 V DC / 2W
Ozonrengöring	12 V DC / 6W
Högtalare	8 Ω / 15 W
Material (yttre)	Akryl
Omgivningstemperatur	+ 5 °C till+ 40 °C

Måttritningar

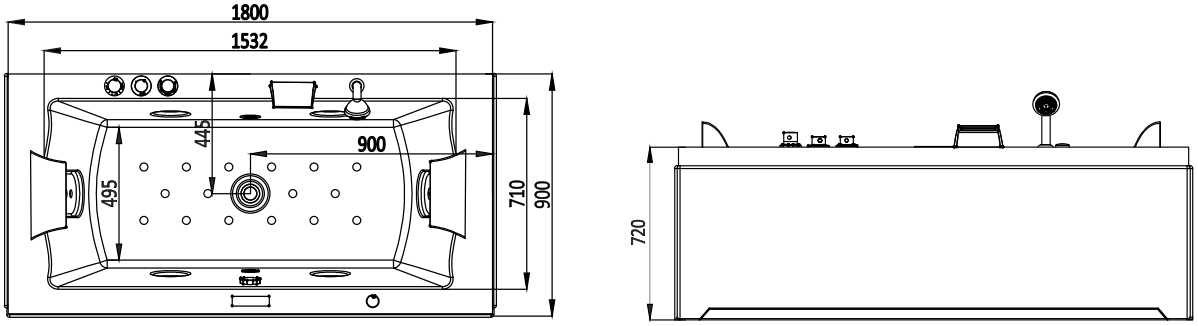

3.2. Produktbeskrivning

Denna rymliga, ergonomiskt formade bubbelpool är den perfekta lösningen för ditt badrum och uppfyller alla önskemål. De fyra justerbara stora bubbelpoolmunstyckena, de sex bodyjets, de sexton luftmunstyckena och vattenfallet gör avkopplingsupplevelsen perfekt. Den innovativa LED-färgljusteringen under vattnet skapar en magisk atmosfär och får vattnet att skimra i tre mjuka och lugnande färger. Whirlpoolens integrerade uppvärmning säkerställer en behaglig temperatur. Whirlpoolens funktioner styrs enkelt med hjälp av touchkontrollen. Naturligtvis kan den även användas som vanlig badkar. Tack vare den imponerande storleken och de två nackstöden kan denna whirlpool även användas av två personer. Den moderna designen och den okomplicerade funktionaliteten rundar av badupplevelsen. Det är inte bara egenskaperna som är enastående, även kvaliteten är värd att nämna. De högkvalitativa armaturerna passar mycket bra till designen. Whirlpoolens justerbara fötter anpassar sig till alla underlag och gör det möjligt att montera den på många olika platser.

Sammantaget är Laguna-serien en rymlig oas för avkoppling och samtidigt badglädje för hela familjen.

Den särskilt täta strukturen hos sanitetsakrylet är praktiskt taget porfri, vilket gör att kalk, tvålrester eller bakterier inte har en chans att fastna. En hygienisk och lättrengjord bubbelpool uppskattas naturligtvis av alla. Sist men inte minst vill vi också nämna den halkfria ytan, som är slag-, brott- och stöttålig.

Handduschen kan endast monteras direkt på väggen.

4. Leverans

Kontrollera förpackningen för yttre skador vid leveransen. Kontrollera dessutom omedelbart efter uppackningen att leveransen är komplett och att produkten och alla komponenter är i felfri skick. Montera produkten endast om leveransen är komplett och oskadad.

Nr	Beskrivning	Antal	Bild
1	Whirlpool	1	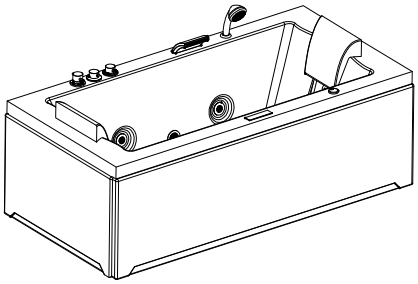
2	Huvudkudde	2	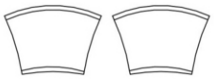
3	Vattenfall	1	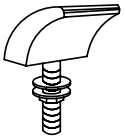
4	Handdusch	1	
5	Duschslang	1	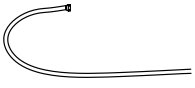

Nr	Beskrivning	Antal	Bild
6	Sifon (Ø 35 mm)	1	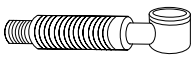
7	Förslutningsplugg	1	

5. Montering

5.1. Säkerhetsanvisningar

All information om säkerhet och hälsa måste läsas.

Skaderisk

Felaktig hantering vid montering kan leda till personskador.



- Din produkt levereras i ett paket. Se till att paketet öppnas upptill. Var mycket försiktig när du öppnar paketet, eftersom det innehåller ömtåliga delar.
- Kontrollera omedelbart efter uppackningen att leveransen är komplett och att produkten och alla delar är i felfri skick.
- Montera produkten **endast** om leveransen är komplett och felfri.
- Ställ endast produkten på ett tätat underlag, t.ex. med plastfolie.
- Ställ endast produkten på ett plant och fast underlag som tål belastningen under lång tid. Beakta produktens totala vikt. Om du är osäker, kontakta en byggnadsingenjör.
- Håll barn borta från monteringsplatsen under monteringen av produkten. Leveransen innehåller smådelar som kan sväljas eller orsaka allvarliga skador.
- Whirlpoolens fötter måste alltid justeras.
- Täck över badkarets yta under montering av produkten för att skydda den mot skador och smuts.
- **Livsfara på grund av elektrisk spänning!** Installation av vatten- och elanslutningar får endast utföras av kvalificerad och auktoriserad personal inom installations- och elbranschen. Produkten måste jordas på korrekt sätt.
- Se till att alla delar är oskadda och monterade på rätt sätt. Felaktig montering kan medföra skaderisk. Skadade delar kan påverka säkerheten och funktionen.
- Följ alltid monteringsmått och använd medföljande monteringsmaterial.
- Vi rekommenderar att du använder silikon på väggsidan för att förhindra att vatten rinner in under produkten.
- Felaktig användning, felaktig montering eller skador som uppstår vid montering omfattas inte av garantin.
- Undvik direkt kontakt med element och andra värmekällor.
- Minst två personer krävs för att montera produkten.
- Använd skyddskläder, såsom skyddsskor och skyddshandskar, vid montering.
- **Vi vill påpeka att Home Deluxe GmbH i princip inte står för några kostnader för montering eller hantverksmässiga tjänster, såsom elektrikerkostnader eller liknande kostnader för fackpersonal.**

5.2. Montering av produkten

Produkten levereras i delar och är enkel att montera. Följ monteringsanvisningarna noggrant. Om anvisningarna inte följs kan produktens funktion och säkerhet inte garanteras.

Nödvändiga verktyg och förbrukningsmaterial

	Skruvmejsel		Blyertspenn
	Vattenpass		Måttband
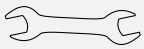	Skiftnyckel	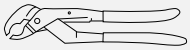	Rörtång
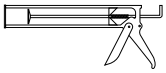	Kartuschpistol		Skärkniv
	Silikonpatron		Sanitetsförseglingsband

- Följande anvisningar måste läsas noggrant.
- Montering och anslutning måste alltid ske i enlighet med gällande nationella och lokala bestämmelser!
- Rengör golvet noggrant innan produkten ställs upp, det måste vara dammfritt.
- Täta golvet innan produkten installeras, t.ex. med flytande tätningsfolie.
- Det krävs 2x ½ tum flexslangar för kallt och varmt vatten med övermutter.
- Håll produkten borta från externa värmekällor och direkt solljus.

Information om elanslutning

Elanslutningen får endast utföras av behörig personal (elektriker) enligt DIN VDE 0100. Installation av en 30 mA jordfelsbrytare är obligatorisk. Produktens jordkabel måste anslutas till husets jordning och måste säkras separat i husets säkringsskåp med en 16 A-säkring. Nationella och lokala bestämmelser måste följas. De spännings- och frekvensvärden som anges av tillverkaren måste följas.

Information om täthetskontroll

För att undvika oönskade vattenläckor eller skador bör en täthetskontroll utföras före den slutliga installationen.

- Kontrollera före slutlig installation
  - att alla flexslangar och alla klämmor på vattenförande komponenter är ordentligt fastsatta. Om klämman eller anslutningen kan rör sig måste den dras åt med lämpligt verktyg.
  - att de ihopkopplade rören är täta. Fyll därför badkaret till hälften med vatten och kontrollera först att avloppspluggen sitter ordentligt. Om allt är i ordning, töm badkaret. Kontrollera att alla rörkopplingar är ordentligt ihopkopplade och tätade.
  - Om det droppar från någon av anslutningarna måste felet åtgärdas och täthetsprovet upprepas tills allt är torrt.

Produktens uppbyggnad

Bild	Monteringssteg
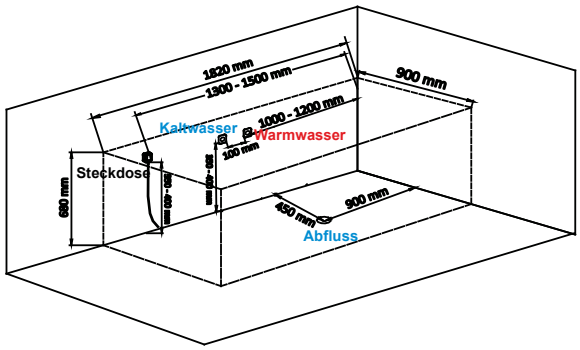	**Steg 1: Installationsområde** - **Avlopp:** mitt i produkten, ca 450 mm från sidan, ca 900 mm från längden - **Vattenanslutning:** montera enligt skiss. - **Vattenanslutning:** ½ tum och om möjligt i 90° vinkel mot väggen. - **Elanslutning:** Får endast utföras av behörig personal (elektriker) enligt DIN VDE 0100.
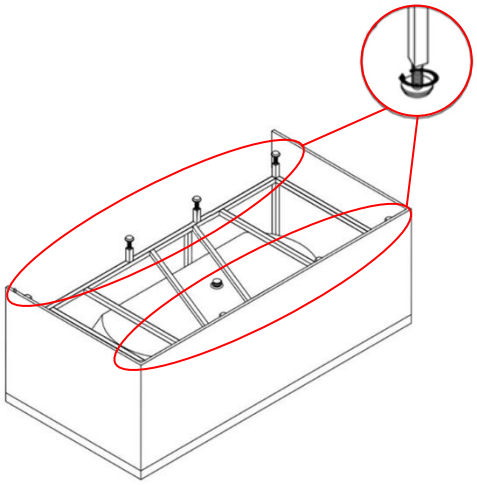	**Steg 2: Förinställ fotstöden** - Vänd produkten upp och ner. Se till att armaturerna inte skadas när du vänder den. - Rikta in alla justerbara fötter horisontellt med hjälp av ett vattenpass. - Ställfötterna ska vara i linje med produktens hölje.
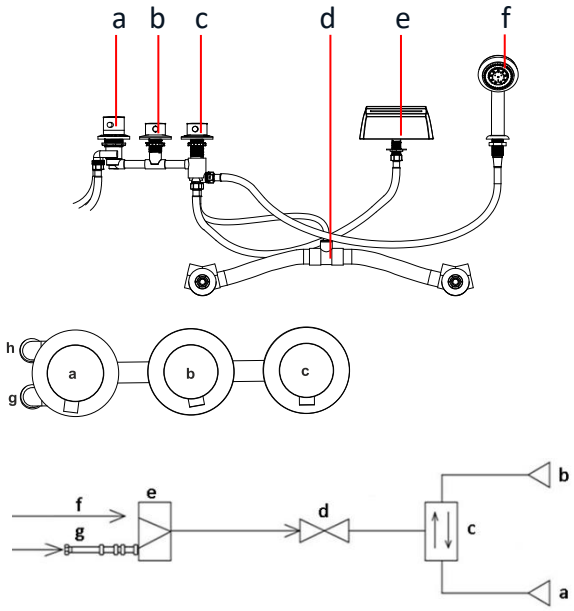	**Steg 3: Installera vattenanslutningar** - Vänd produkten igen och ställ den på ställfötterna. - Anslut vattenanslutningarna till armaturen. Använd två flexslangar (ingår ej i leveransen) som ansluts till kall- och varmvattenanslutningarna. a. Blandare (temperaturregulator) b. Vatten tillförsel (på/av) c. Omkopplare (vattenfall/handdusch/whirlpoolmunstycken) d. Whirlpoolmunstycken e. Vattenfall f. Handdusch g. Kallvattenanslutning h. Varmvattenanslutning

Bild	Monteringssteg
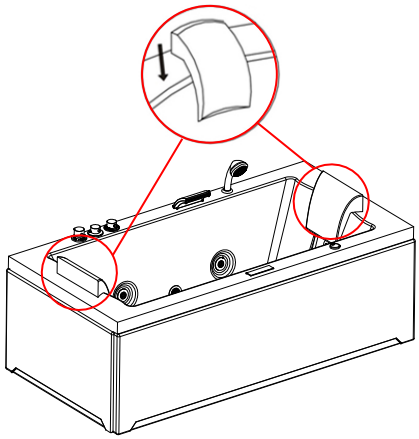	**Steg 4: Sätt fast huvudkudden** - Placera huvudkudden, som fästs i produkten med sugkoppar.
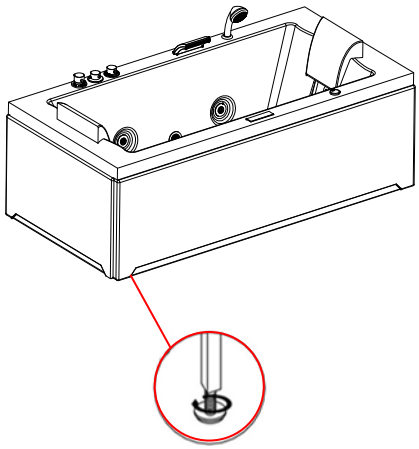	**Steg 5: Anslut produkten, placera den och utför en täthetskontroll** - Placera produkten på dess installationsplats. - Installera de två vattenanslutningarna på husets vattenförsörjning. Se till att anslutningarna inte blandas ihop. - Anslut sifonen till avloppsledningen (ingår ej i leveransen). - Täta övergången mellan sifon och avlopp (t.ex. med sanitetsilikon).

- Rikta sedan in produkten med
- justerbara fötterna med hjälp av ett vattenpass. Dra åt de justerbara fötterna så att de inte kan vridas.
- Dra ut nätkontakten ur produkten.
- Anslut nätkontakten till ett stänkskyddat uttag.
- Utför en täthetskontroll (se ovan). För detta måste produkten vara påslagen.
- Om alla vattenanslutningar och avlopp är täta kan produkten tätas mot golvet och väggen (t.ex. med silikon).
- Använd endast produkten om
  - fötterna är korrekt inställda, annars kan vattnet inte rinna ut helt.
  - alla vattenförande komponenter är täta.

Obs

För att undvika kortslutning eller att RCD-kontakten löser ut rekommenderar vi starkt att du ansluter produkten till ett separat säkrat elnät. Överbelastning kan uppstå om flera elektriska apparater används samtidigt på samma ledning eller om en förlängningssladd används. Observera denna rekommendation när du installerar din bubbelpool, bastu eller infrarödkabin. Mer information finns i monteringsanvisningen och de tekniska uppgifterna.

6. Användning

6.1. Säkerhetsanvisningar

Följande säkerhets- och hälsoinformation måste läsas noggrant.

Risk för personskada

Felaktig hantering under drift kan leda till personskador.



- Använd inte en skadad produkt.
- Inga ändringar får göras på produkten.
- Rengör produkten noggrant före första användningen, testa alla funktioner och gör dig förtrogen med korrekt användning.
- **Risk för halkning på grund av stänkande vatten!** Var uppmärksam på hala golv i närheten av produkten.
- **Halkrisk!** Var försiktig när du stiger in i och ur produkten.
- Läs igenom all information noggrant. Om du är osäker på om du kan eller får använda produkten, rådfråga din läkare. Om yrsel eller överhettning uppstår under användning måste produkten omedelbart lämnas.
- Personer med hjärt- och kärlsjukdomar, högt blodtryck, åderbråck eller diabetes får endast använda produkten efter samråd med läkare. Barn och ungdomar får endast använda produkten under uppsikt av en vuxen person.
- Konsultera en läkare vid hudåkommor eller hudförändringar före användning.
- Använd aldrig produkten under påverkan av mediciner, droger eller alkohol.
- Vid graviditet eller misstänkt graviditet bör läkare konsulteras innan produkten används.
- **Livsfara på grund av elektrisk spänning!** Inga elektriska apparater får placeras i omedelbar närhet av produkten.
- **Livsfara på grund av elektrisk spänning!** Inga elektriska apparater får tas med in i produkten.
- **Livsfara på grund av elektrisk spänning!** Spänningsförande apparater som är tillgängliga för användaren får inte överskrida en spänning på 12 V. Jordade tillbehör måste vara permanent anslutna till fast installerade ledningar.
- **Livsfara på grund av elektrisk spänning**! Inga anslutningar på styrenheten får kortslutas. Byt inte plats på kontakterna på styrenheten.
- **Livsfara på grund av elektrisk spänning!** Använd aldrig produkten om jordfelsbrytaren har löst ut. Koppla bort produkten från strömförsörjningen.
- **Risk för skållning!** Vi rekommenderar en badtemperatur mellan 30 och 38 grader Celsius. Badtemperaturer över 45 grader Celsius ska undvikas på grund av akut risk för skållning.
- Fyll inte på vatten när temperaturen är över 50 °C. Detta kan skada produktens yta och påverka dess livslängd.
- **Brandfara!** Kortslut aldrig vattennivåsensorn, eftersom vattenmassagepumpen kan överhettas.
- Använd inte badsalt eller badolja när du använder produkten, eftersom dessa kan avsättas på munstyckena och i rören och begränsa funktionen.
- Stå upp försiktigt och långsamt efter varje bad. Vid förhöjd kroppstemperatur kan yrsel uppstå efter ett längre bad. Bada därför inte längre än 30 minuter i taget.
- Undvik att badkaret blir för varmt genom att först spola in kallt vatten.
- **Fara för hypertermi!** Långvarigt bad i varmt vatten kan vara skadligt för kroppen.



- Undvik att pumpen går torr, vattennivån måste alltid vara över munstyckena, när bubbelpoolsfunktionen startas.
- Vattenintaget får inte blockeras, detta säkerställer en korrekt funktion.

- Ta inte med djur i produkten för att bada eller duscha, eftersom avloppet (sifonen) eller munstyckena kan täppas igen av hår.
- Stäng av apparaten efter användning.
- Ozondesinfektion får inte användas under badet.
- Använd endast ozon desinfektion när produkten är fylld med vatten till minst 7,5 cm över den högsta munstycket. Efter rengöring **måste** rummet vädras.

6.2. Första användningen

Kontrollera produkten före första användning så att den inte är skadad eller läcker. Produkten får endast användas om den är oskadad och korrekt tätad. Se till att all kabeldragning är korrekt installerad före första användning.

6.3. Användning

Kontrollera före användning av produkten

- att
- den elektriska anslutningen
- att kontrollpanelen fungerar
- reglagen
- vattenanslutningen
- whirlpoolmunstyckena, handduschen och vattenflödet
- avloppet
- LED-belysningens funktion.
- Koppla bort nätadaptern från strömförsörjningen efter användning.
- För att förlänga produktens livslängd, slå inte på och av kontrollen kontinuerligt. Vänta minst 30 sekunder mellan att du slår på och stänger av.

Användning

- Slå på strömförsörjningen.
- Låt vattnet rinna i badkaret antingen via vattenfallet eller handduschen.
- Ställ in en behaglig vattentemperatur.
- Om vattennivån är över bubbelpoolsmunstyckena kan bubbelpoolspumpen slås på.
- Handduschen kan användas för att förstärka massageeffekten.
- Använd kontrollpanelen för att utnyttja produktens alla funktioner (se kontrollpanelen).
- Stäng av produkten på kontrollpanelen efter badet och töm ut vattnet.
- Rengör badkaret efter varje bad. (se underhåll och skötsel)

6.4. Kontrollpanelen

Betjäning och utrustning av produkten

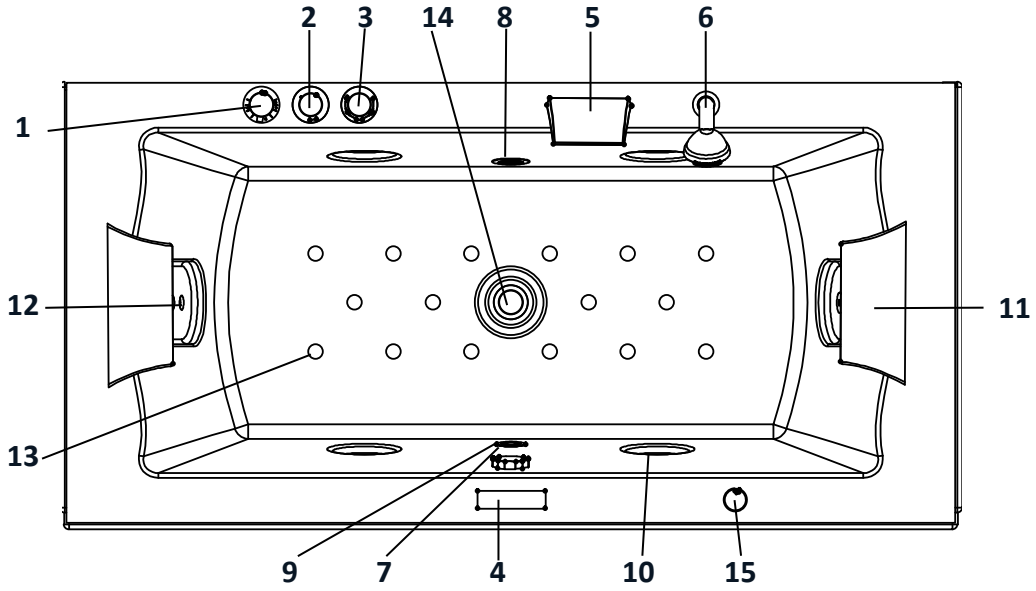

Nr	Beteckning	Funktion	Antal
1	Blandare	Temperaturreglering	1
2	Vatten tillförsel	på/av	1
3	Omkopplare	vattenfall / handdusch / Wh	1
4	Manöverelement		1
5	Vattenfall		1
6	Handdusch		1
7	Överflöde / avloppsöppning	Öppna/stäng avlopp	1
8	Vatteninsug till bubbelpoolspumpen		1
9	LED-belysning		2
10	Stora massagedysor	Justerbar intensitet	4
11	Huvudkudde		2
12	Massagedysor, små	Ryggmassage	6
13	Luftmunstycken	Lufttillförsel	16
14	Avtappning	Vattenavtappning	1
15	Intensitetsregulator	Justering av bubbelpoolens munstycken	1

Manöverelement

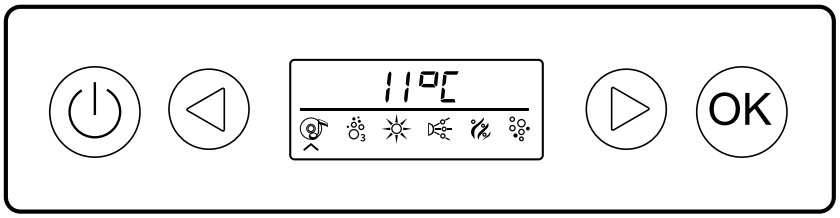

Symbol	Nr	Funktion
	1	**Whirlpool** PÅ/AV
	2	**Programnavigering** (vänster/höger)
	3	Bekräftelse / OK
	4	**Bluetooth**
	5	**Ozonrengöring** PÅ / AV
	6	**Ljus** PÅ/AV
	7	**Vattenmassage** PÅ/AV
	8	**Värme** PÅ/AV
	9	**Whirlpool-munstycken** PÅ/AV

Knappbeskrivning

Symbol	Beskrivning
	Knappspärr Om ingen knapp trycks in inom 3 minuter aktiveras knapplåset automatiskt och displayen visar **”LOCK**”. Knapplåset avaktiveras när du trycker på valfri knapp i ca 3 sekunder, varpå ”LOCK” slocknar.
	Whirlpool PÅ/AV: Genom att trycka på knappen (**1**) i ca 2 sekunder startas produkten och belysningen. Om du trycker på knappen (**1**) igen i 2 sekunder stängs produkten och belysningen av.
	Bluetooth: (Ozonreningen stängs av automatiskt när Bluetooth är aktiverat.) Om produkten är påslagen och ljudet är avstängt kopplas den enhet som för närvarande är ansluten via Bluetooth bort genom att trycka på knappen (**1**) i 2 sekunder och funktionen återgår till kopplingsläget. Displayen visar ”PAIR”. Produkten är påslagen, navigeringsknappen (**2**) trycks in (oavsett om pilen pekar åt vänster eller höger) och markören på displayen står på Bluetooth. Bluetooth-funktionen kan slås på genom att trycka på knappen (**3**). "**BT-C**" visas på displayen. Tryck på knappen (3**)** igen tills "**BT-C"** slocknar, då är Bluetooth-funktionen avstängd.

Symbol	Beskrivning
	Namnet på Bluetooth-enheten är "**PROW-BT**". Om Bluetooth-enheten **inte** har kopplats ihop korrekt blinkar "**BT-C**" på displayen. Om Bluetooth-enheten har kopplats ihop korrekt visas "**BT-C**" på displayen. När Bluetooth-funktionen är aktiverad och du trycker på knappen (**1**) visas "P-N" på displayen. Genom att trycka på knappen (**3**) kan du spela upp föregående eller nästa titel. När Bluetooth-funktionen är aktiverad kan du starta eller stoppa uppspelningen genom att trycka på knappen (**2**). När Bluetooth-funktionen är aktiverad och du trycker på knappen (**1**) blinkar "**VOL**" på displayen. Volymen kan justeras genom att trycka på navigeringsknappen (**2**). Inställningsområdet är mellan 0 och 20.
	**Ozonrening PÅ/AV:** (Radion stängs av automatiskt när ozonreningen är aktiverad.) När produkten är påslagen kan du välja ozonrening (**5**) med navigeringsknapparna (**2**), pilen finns under symbolen. Tryck på OK-knappen (**3**) för att bekräfta valet och aktivera ozonreningen. Symbolen för ozonrening blinkar på displayen så länge reningen är aktiv. Efter ca 10 minuter avslutas ozonreningen automatiskt.
	**Ljus PÅ/AV:** När produkten är påslagen kan ljusikonen (**6**) väljas med navigeringsknapparna (**2**). Pilen finns under ikonen. Tryck på OK-knappen (**3**) för att bekräfta valet och tända belysningen. Tryck på knappen (**3**) igen för att släcka ljuset.
	**Vattenmassage PÅ/AV:** När produkten är påslagen kan du välja vattenmassage (**7**) med navigeringsknapparna (**2**). Pilen finns under symbolen. Tryck på OK-knappen (**3**) för att bekräfta valet och starta vattenmassagen. Tryck på knappen (**3**) igen för att stänga av vattenpumpen. **Obs** Vattenmassagen startar inte om vattennivån är för låg. Vattenmassagen stängs av automatiskt när vattennivån sjunker under vattennivåsensorns nivå. Symbolen för vattenmassage blinkar. För att starta vattenmassagen igen måste vattennivån höjas. Om funktionen är aktiverad och vattennivåsensorn registrerar en tillräcklig vattennivå fortsätter massagen och vattenmassageindikatorn blinkar.

Symbol	Beskrivning
	Uppvärmning PÅ/AV: Uppvärmningsfunktionen är endast tillgänglig när bubbelpoolspumpen är påslagen. När produkten är påslagen kan värmen (**8**) väljas med navigeringsknapparna (**2**), pilen finns under symbolen. Med OK-knappen (**3**) bekräftas valet och värmen slås på. Den inställda temperaturen visas på displayen. När uppvärmningen är aktiverad fungerar den enligt följande: - Uppvärmningen startar när vattentemperaturen är 1 °C lägre än den inställda temperaturen. - Uppvärmningen stängs av när vattentemperaturen är 1 °C över den inställda temperaturen. - Vattentemperaturen kan ställas in mellan 35 °C och 45 °C. Tryck på ON/OFF-knappen (**1**) tills "**°C**" börjar blinka bredvid siffran på displayen. Tryck en gång på den vänstra navigeringsknappen (**2**) för att sänka den inställda temperaturen med 1 °C. Håll den vänstra knappen (**2**) intryckt i mer än 2 sekunder för att sänka den inställda temperaturen med 1 °C var 0,5 sekund. Tryck en gång på den högra navigeringsknappen (**2**) för att höja vattentemperaturen med 1 °C. Håll den högra knappen (**2**) intryckt i mer än 2 sekunder för att höja den inställda temperaturen med 1 °C var 0,5 sekund. Om inställningen av vattentemperaturen avbryts i 5 sekunder visas den aktuella vattentemperaturen. **Obs!** Denna funktion är endast tillgänglig när vattenmassagen är aktiv. Det inbyggda värmesystemet är utformat för att hålla vattentemperaturen konstant. I de flesta fall är det mer energieffektivt att höja vattentemperaturen genom att tillsätta extra varmvatten.
	Whirlpoolmunstycken PÅ/AV: När produkten är påslagen kan du välja bubbelpoolsmunstycken (**9**) med navigeringsknapparna (**2**). Pilen finns under symbolen. Tryck på OK-knappen (**3**) för att bekräfta valet och slå på bubbelpoolsmunstyckena. Tryck på knappen (**3**) igen för att stänga av bubbelpoolsmunstyckena.

Temperaturregulator

Bild	Beskrivning
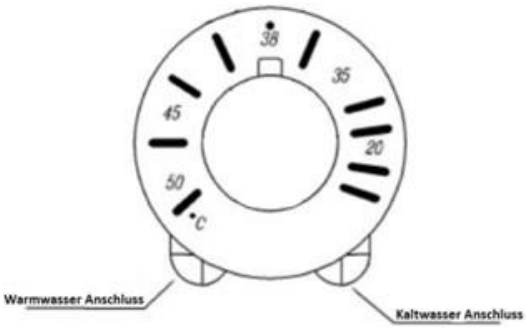	- Vrid reglaget till önskad temperatur för att ställa in önskad temperatur. Vrid reglaget åt höger för kallt vatten och åt vänster för varmt vatten. - Idealt driftstryck för termostatventilen: 0,1–0,5 MPa. - Kallvatteninloppstemperatur ca 4–25 °C - Inloppstemperatur för varmvatten ca 55–65 °C.

6.5. Förvaring

- Vid förvaring får enheten inte välta eller staplas på varandra.

- Förvara inte utomhus.

7. Felsökning

Om följande fel uppstår under drift, kontrollera följande felorsaker med hjälp av tabellen nedan. Om felet inte kan åtgärdas med hjälp av de angivna åtgärderna, ta produkten ur drift.

Fel	Möjlig orsak	Lösning
Produkten skakar eller svänger	- Produkten står på ojämnt underlag - Stödbenen är inte korrekt justerade	- Ställ produkten på ett plant underlag - Justera ställfötterna
Vattenpumpen fungerar inte	- Ingen nätspänning - Säkerhetsbrytaren har löst ut - Vattenpumpen är igensatt eller blockerad - Vattenpumpbrytaren är avstängd - Vattenpumpen är defekt	- Återställ strömförsörjningen - Kontrollera FI-brytaren - Rengör vattenpumpen - Sätt på vattenpumpen - Låt reparera vattenpumpen - Kontakta kundtjänst
Kompressorn fungerar inte	- Ingen nätspänning - Säkerhetsbrytaren har löst ut - Kompressorbrytaren är avstängd - Säkring defekt	- Anslut strömförsörjningen - Kontrollera FI-brytaren - Slå på kompressorn - Slå på kompressorn - Kontakta kundtjänst
Produkten står inte plant	- Ställfötterna är inte rätt justerade	- Justera ställfötterna
Produkten läcker vatten	- Tätningen är defekt - Avlopp läcker - Klämband har lossnat - Vattenslangar har lossnat	- Kontakta kundtjänst - Rengör avloppet (sifon) - Dra åt klämklämmor - Dra åt skruvförband - Täta anslutningarna på nytt
Vatten på golvet	- Vattenledningen läcker - Avloppet läcker	- Dra åt vattenledningen - Kontrollera avloppet (sifonen) och sätt eventuellt ihop det igen
Vatten rinner ner längs väggen	- Tätningen mot väggen är skadad	- Kontrollera tätningen, vid behov täta om
LED tänds eller slocknar inte	- Ingen nätspänning - LED defekt	- Kontrollera strömförsörjningen - Kontakta kundtjänst
Munstyckena slås inte på eller av	- Ingen nätspänning - Vattenpumpen är defekt	- Kontrollera strömförsörjningen - Kontakta kundtjänst
Produkten piper, symbolen för värme eller	- Vattennivån är för låg	- Höj vattennivån

Fel	Möjlig orsak	Lösning
vattenpump blinkar		

Om ytterligare problem uppstår med produkten, kontakta oss.

8. Underhåll och skötsel

8.1. Säkerhetsanvisningar

Risk för skador

Felaktig hantering under drift kan leda till personskador



- **Livsfara på grund av elektrisk spänning!** Stäng av strömtillförseln till produkten före underhåll.
- Reparations- och underhållsarbeten på vatten- och elanslutningar får endast utföras av kvalificerad och auktoriserad personal inom installations- och elbranschen. Vi tar inget ansvar för skador som uppstår till följd av felaktig hantering och/eller reparationer, och garantin upphör att gälla.
- Ta inte bort skärmen på badkaret och utför inte underhållsarbete utan hjälp av en kvalificerad fackman.
- Styrenheten levereras installerad på produkten och är inte avsedd för underhåll av användaren.
- **Livsfara på grund av elektrisk spänning!** Inuti styrenheten finns farliga högspänningskomponenter, luckan får inte öppnas.
- Rengöring och användarunderhåll får inte utföras av barn utan uppsikt.
- Rengör produkten med ett milt rengöringsmedel och en mjuk trasa. Aceton eller rengöringsmedel som innehåller ammoniak samt grovkorniga skurmedel är inte lämpliga.
- Ytliga repor kan avlägsnas med 2000-slipapper. Polera sedan ytan med tandkräm och en mjuk trasa tills den är högblank.
- Rengör munstyckena om de är igensatta med hår.
- För att undvika repor och/eller skador, undvik att använda vassa och/eller hårda föremål vid rengöring.
- Rengör avloppet (sifonen) regelbundet. Inte under eller strax efter användning!
- Kalk- och vattenfläckar kan avlägsnas med utspädd citronsyra eller ättiksyra.
- Rengör armaturerna endast med vatten och en mjuk trasa.
- **Rengöring av vattenmassagesystemet:** Fyll produkten med 40 °C varmt vatten. Tillsätt nu rengöringsmedel (2 g/l). Starta massagesystemet och låt det vara igång i 5 minuter. Stäng av systemet, töm ut vattnet och fyll produkten med kallt vatten. Låt produkten vara igång i ytterligare 3 minuter. Därefter kan den stängas av och vattnet kan tömmas ut. Torka produkten med en mjuk trasa.

9. Demontering

9.1. Säkerhetsanvisningar

Risk för personskada
Felaktig hantering vid demontering kan leda till personskador



- **Livsfara på grund av elektrisk spänning**: Koppla bort produkten från strömförsörjningen innan demontering. Vid kontakt med spänningsförande komponenter kan det uppstå elektriska stötar, vilket kan leda till brännskador eller dödsfall.
- Tappa ur vattnet före demontering.
- Koppla bort produkten från vattenförsörjningen före demontering.
- Produkten är tung och har stora mått, minst två personer krävs för demontering.

Produkten demonteras i omvänd ordning jämfört med monteringen. (**se kapitel Montering**)

10. Avfallshantering

10.1. Allmänna anvisningar



- Avfallshantera produkten och alla komponenter i enlighet med lokala och nationella bestämmelser för att undvika skador på miljön.
- Våra förpackningar är tillverkade av miljövänliga material. De kan återvinnas och därmed tjäna som värdefulla råvaror. Kassera förpackningsmaterialet (kartonger, smutsförpackningar etc.) separat och på ett korrekt sätt enligt gällande nationella bestämmelser.
- Kontakta tillverkaren om du är osäker på hur produkten ska kasseras.
- Information om korrekt avfallshantering finns även hos lokala avfallscentraler.

Elektriska och elektroniska apparater – information för privata hushåll

Elektro- und Elektronikgerätegesetz (ElektroG) innehåller en rad krav på hantering av elektriska och elektroniska apparater. De viktigaste är sammanställda här.

1. Sortering av gamla apparater

Elektriska och elektroniska apparater som har blivit avfall kallas uttjänta apparater. Ägare av uttjänta apparater måste lämna in dessa separat från osorterat hushållsavfall. Du måste separera gamla batterier och ackumulatorer som inte är inbyggda i den gamla apparaten samt lampor som kan tas ur den gamla apparaten utan att förstöras, innan du lämnar in den till en insamlingsplats. Separera gamla apparater för att förbereda dem för återanvändning.

2. Möjligheter att lämna in gamla apparater

Ägare av gamla apparater från privata hushåll kan lämna in dem till insamlingsställen som drivs av offentliga avfallshanteringsföretag eller till återvinningsställen som har inrättats av tillverkare eller återförsäljare i enlighet med Elektro G. En onlineförteckning över insamlings- och återlämningsställen finns på webbplatsen: https://www.stiftung-ear.de eller https://www.take-e-back.de.

3. Information om dataskydd

Gamla apparater innehåller ofta känsliga personuppgifter. Detta gäller särskilt apparater inom informations- och telekommunikationsteknik, såsom datorer och smartphones. Observera i ditt eget intresse att varje slutanvändare själv är ansvarig för att radera data på de gamla apparater som ska kasseras.

4. Återlämningsskyldighet för distributörer

Återförsäljare med en försäljningsyta för elektriska och elektroniska apparater på minst 400 m2 samt återförsäljare av livsmedel med en total försäljningsyta på minst 800 m2, som flera gånger per kalenderår eller permanent erbjuder och tillhandahåller elektriska och elektroniska apparater på marknaden, är skyldiga att

- vid överlämnande av en ny elektrisk eller elektronisk apparat till en slutanvändare kostnadsfritt återta en gammal apparat av samma typ som slutanvändaren har, som i huvudsak har samma funktioner som den nya apparaten, på överlämningsplatsen eller i dess omedelbara närhet, och
- på begäran av slutanvändaren återta gamla apparater som inte har några yttermått som överstiger 25 cm i detaljhandelsbutiken eller i dess omedelbara närhet utan kostnad; återtagandet får inte kopplas till köp av en elektrisk eller elektronisk apparat och är begränsat till tre gamla apparater per apparattyp.



5. Betydelsen av symbolen ”genomstruken soptunna”

Symbolen med en överkorsad soptunna som regelbundet finns på elektriska och elektroniska apparater anger att den aktuella apparaten ska samlas in separat från osorterat hushållsavfall när den nått slutet av sin livslängd.

- Tillverkarens registreringsnummer
- Som tillverkare i enlighet med ElektroG är vi registrerade hos den behöriga stiftelsen Elektro-Altgeräte Register (Nordostpark 72, 90411 Nürnberg) under följande registreringsnummer: WEEE-Reg.-Nr. DE86467979

Home Deluxe GmbH
Schanzeweg 2
32312 Lübbecke
Tyskland
Tel +49 (0)5743 6181-0
www.home-deluxe-gmbh.de

GA-058-01_LAGUNA PURE - M
2023/02